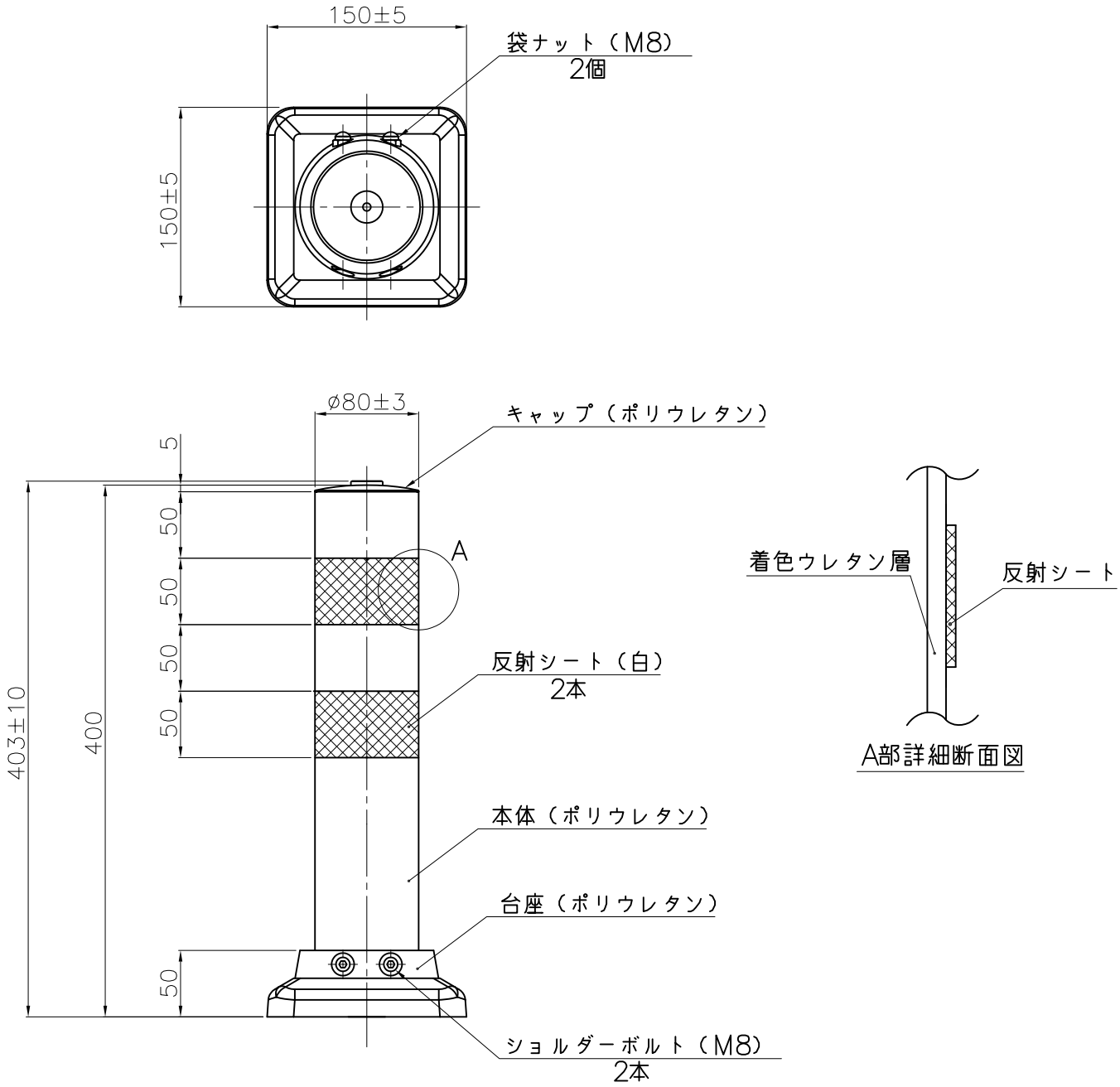

品　名	ネオポストコーンNPAタイプ（固定式）	
型　式	図面番号	色
NPA−40−150−FR	FP60231−A0A	蛍光橙

NOK株式会社